614-TIP-2711 & 614-TIP-2712 ASSEMBLIES

SIDE BAND *ASSEMBLIES ON THESE 2 PAGES INCLUDE THE TIP.*

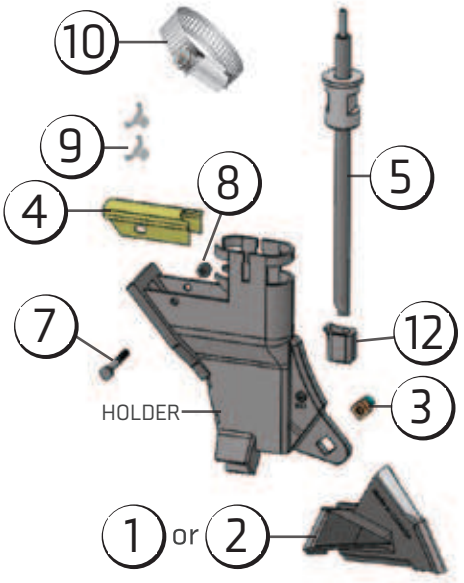

610-ASY-2711 (LEFT)
610-ASY-2712 (RIGHT SHOWN)

HOLDERS:
610-HLD-2711
610-HLD-2712 (SHOWN)

FITS C-SHANK

PAGE 27

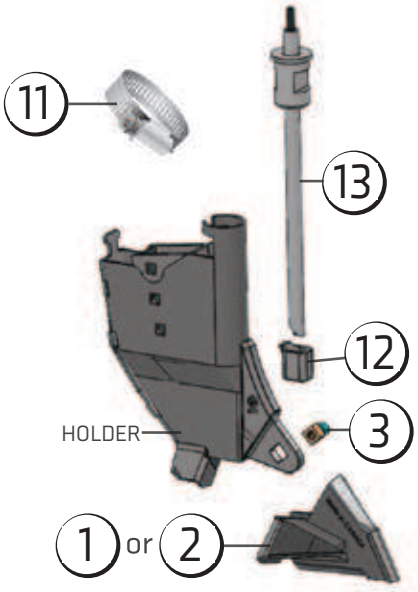

680-ASY-2711 (LEFT)
680-ASY-2712 (RIGHT SHOWN)

HOLDERS:
680-HLD-2711
680-HLD-2712 (SHOWN)

FITS EDGE ON, BOURGAULT PHD & MORRIS MAXIM

PAGE 32 & 48

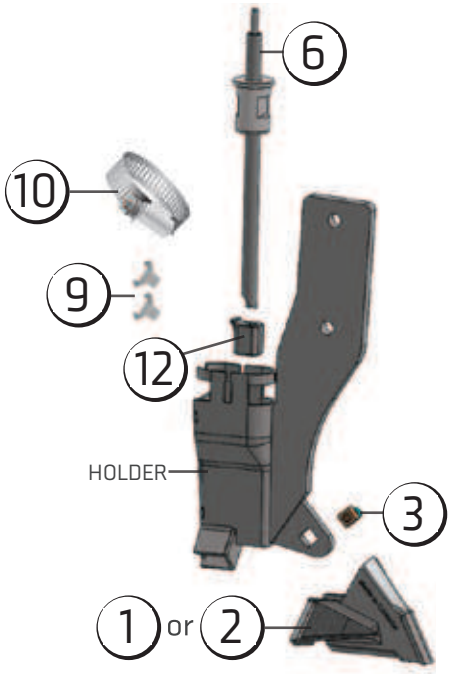

683-ASY-2711 (LEFT)
683-ASY-2712 (RIGHT SHOWN)

HOLDERS:
683-HLD-2711
683-HLD-2712 (SHOWN)

FITS MORRIS CONTOUR I

PAGE 48

	PART#	610-ASY-2711G	610-ASY-2711GP	610-ASY-2711L	610-ASY-2711LP	610-ASY-2712G	610-ASY-2712GP	610-ASY-2712L	610-ASY-2712LP	680-ASY-2711G	680-ASY-2711GP	680-ASY-2711L	680-ASY-2711LP	680-ASY-2712G	680-ASY-2712GP	680-ASY-2712L	680-ASY-2712LP	683-ASY-2711G	683-ASY-2711GP	683-ASY-2711L	683-ASY-2711LP	683-ASY-2712G	683-ASY-2712GP	683-ASY-2712L	683-ASY-2712LP
		G	G P	L	L P	G	G P	L	L P	G	G P	L	L P	G	G P	L	L P	G	G P	L	L P	G	G P	L	L P
1	614-TIP-2711	■	■	■	■					■	■	■	■					■	■	■	■				
2	614-TIP-2712 (SHOWN)					■	■	■	■					■	■	■	■					■	■	■	■
3	200-BNC-3100	■	■	■	■	■	■	■	■	■	■	■	■	■	■	■	■	■	■	■	■	■	■	■	■
4	610-CAP-1080	■	■	■	■	■	■	■	■																
5	880-TUB-2701			■	■			■	■																
6	880-TUB-2711																			■	■			■	■
7	942-HRG-2004	■	■	■	■	■	■	■	■																
8	908-NNI-2504	■	■	■	■	■	■	■	■																
9	880-HCL-0001	■	■			■	■											■	■			■	■		
10	880-HCL-1828	■	■	■	■	■	■	■	■									■	■	■	■	■	■	■	■
11	880-HCL-8117											■	■			■	■								
12	614-ACC-1000			■	■			■	■			■	■			■	■			■	■			■	■
13	680-TUB-2701											■	■			■	■								

ASSEMBLIES ON THIS PAGE INCLUDE THE TIP.

NOTES: *Two 880-HCL-0001 are only included with the granular openers. They are intended to provide additional security to installed hoses.*

When ordering Liquid Phosphorus Openers call the factory for tube sizes.